AMBIANO

Máquina de café portátil

Freigegedatei

3 anos
GARANTIA DO FABRICANTE

SERVIÇO DE ASSISTENCIA AO CLIENTE
00800 835 644 25
singeraustria-service-pt@teknihall.com
N° de ref.: 7002586 06/2022

MANUAL DO UTILIZADOR

CM1000N
06/2022
N° de ref.: 7002586

Índice

Volume de fornecimento **5**
Generalidades **6**
Ler e guardar o manual de instruções original 6
Utilização conforme a finalidade prevista 6
Explicação dos símbolos **6**
Segurança **7**
Nota explicativa 7
Indicações gerais de segurança 7
Primeira colocação em funcionamento **12**
Verificar o produto e o volume de fornecimento 12
Limpeza básica 12
Operação **12**
Preparar café 12
Identificação de avarias **14**
Limpeza e conservação **14**
Armazenamento **15**
Dados técnicos **15**
Declaração de Conformidade **15**
Eliminação **16**
Eliminar a embalagem 16
Eliminação do produto 16

Freigabedatei

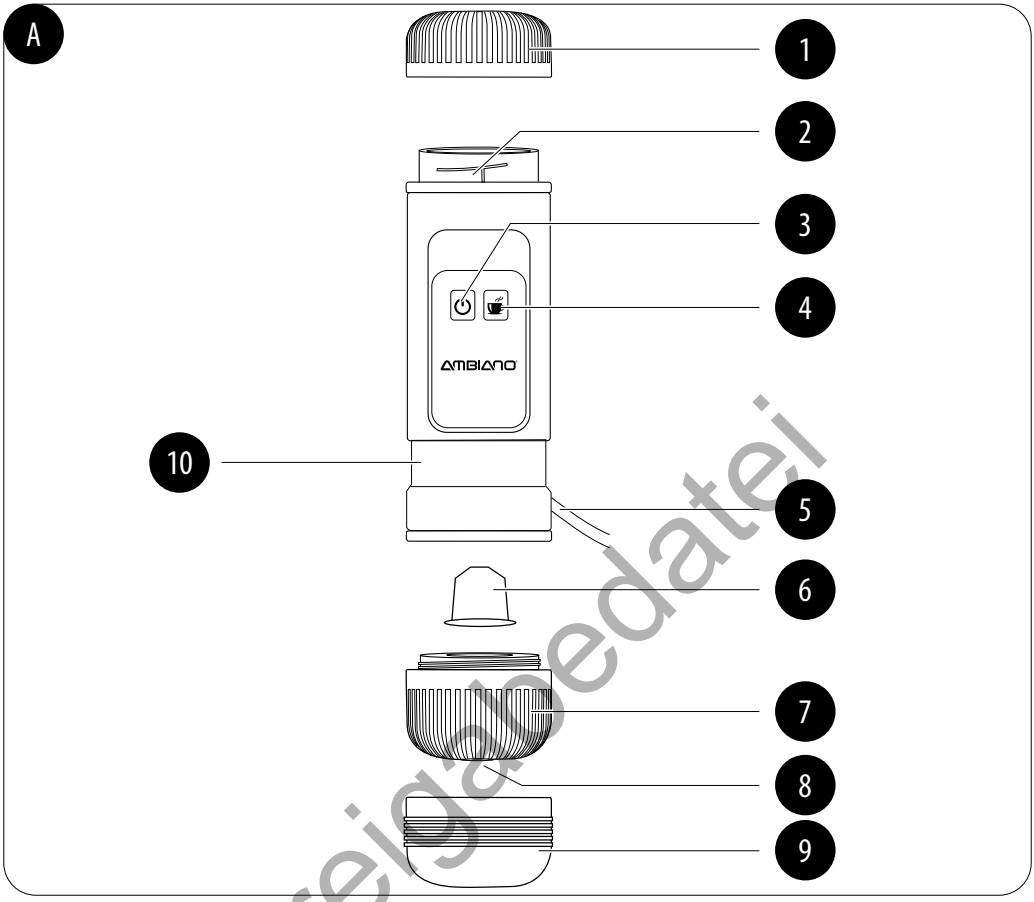

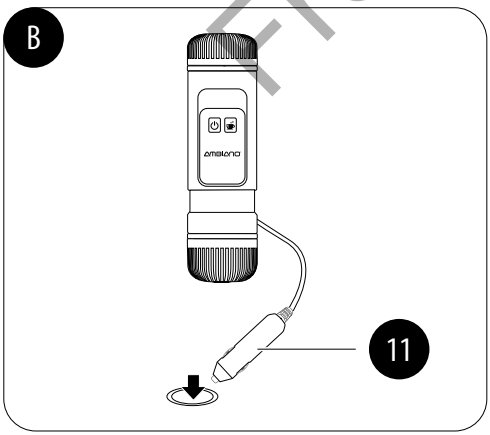

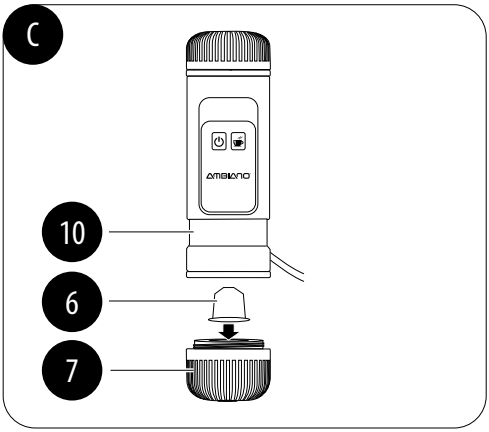

Freigabedatei

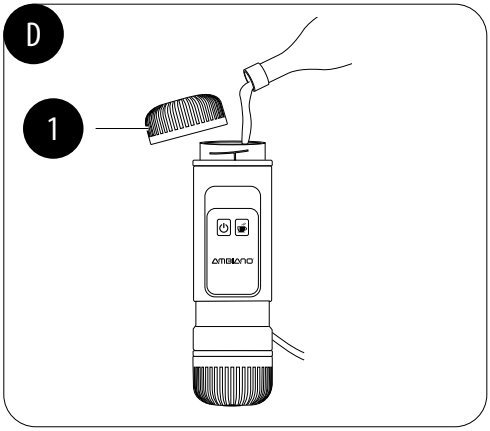

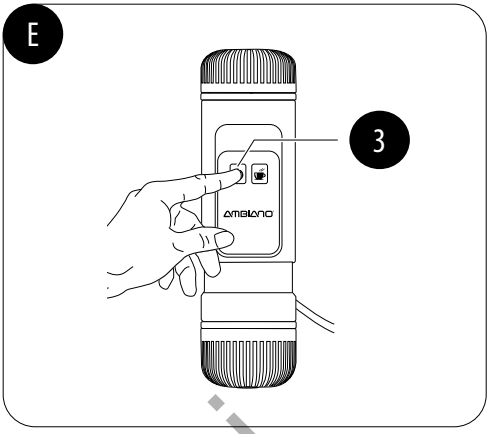

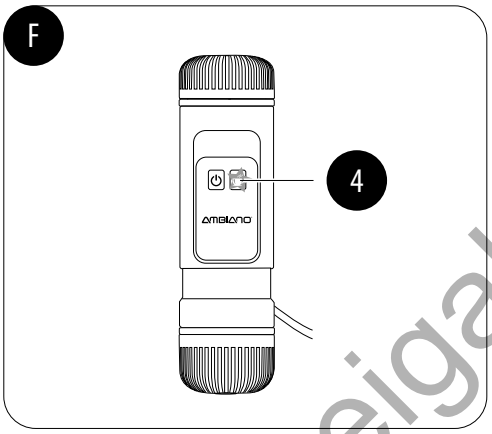

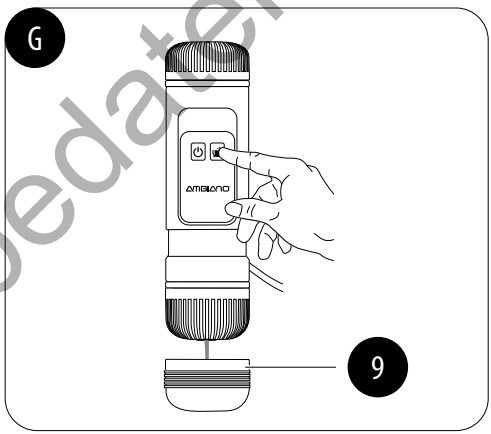

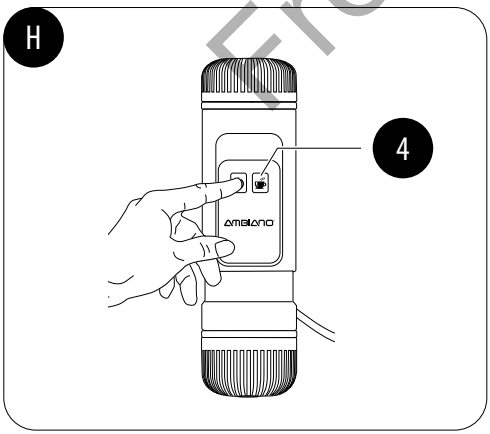

Freigabedatei

Volume de fornecimento

1. Tampa de cobertura para depósito de água
2. Depósito de água
3. Botão ligar/desligar
4. Botão do café
5. Cabo 12 V
6. Cápsula de café (não incluída no volume de fornecimento)
7. Porta-cápsulas
8. Bocal dispensador de café
9. Copo
10. Corpo da máquina
11. Ficha 12 V

Freigabedatei

Generalidades

Ler e guardar o manual de instruções original

Este manual de instruções é parte integrante da máquina de café portátil (doravante designada apenas "produto"). Ele contém informações importantes para a colocação em funcionamento e para o manuseamento.

Antes de utilizar o produto, leia atentamente o manual de instruções original, especialmente a parte das indicações de segurança. A não observância deste manual de instruções pode resultar em ferimentos graves ou danos no produto.

O manual de instruções original é baseado nas normas e regras em vigor na União Europeia. Devem ser observadas as diretivas e leis específicas de cada país no exterior.

Guarde o manual de instruções original para uso posterior. Se ceder o produto a terceiros, entregue-o juntamente com este manual de instruções.

Utilização conforme a finalidade prevista

O produto destina-se exclusivamente à preparação de bebidas quentes de café com o "SISTEMA de cápsulas NESPRESSO". O produto destina-se a ser utilizado em veículos ligeiros ou pesados, em barcos, motociclos ou no campismo.
O produto não pode ser usado em trânsito.
Destina-se exclusivamente ao uso privado e não é apropriado para uso comercial.

Utilize o produto apenas da forma descrita neste manual de instruções. Qualquer outra utilização é considerada imprópria e pode resultar em danos materiais ou até mesmo danos pessoais. O produto não é nenhum brinquedo para crianças.

O fabricante ou revendedor não será responsável por danos decorrentes de uma utilização errada ou não adequada.

Freigabedatei

Explicação dos símbolos

Os seguintes símbolos são utilizados no presente manual de instruções, no produto ou na embalagem.

Este símbolo dá informações adicionais úteis sobre a montagem ou a operação.

Declaração de Conformidade (ver capítulo "Declaração de Conformidade"): Produtos marcados com este símbolo cumprem todas as normas comunitárias aplicáveis do Espaço Económico Europeu.

Os produtos identificados com este símbolo cumprem as exigências da classe de proteção II.

Tensão contínua

Segurança

Nota explicativa

Os seguintes símbolos e palavras-sinais são usados no presente manual de instruções original.

AVISO! — Este símbolo/palavra-sinal indica um perigo, com grau de perigo médio, que, se não for evitado, pode resultar em morte ou ferimentos graves.

CUIDADO! — Este símbolo/palavra-sinal indica um perigo, com grau de perigo baixo que, se não for evitado, pode resultar em ferimentos ligeiros ou moderados.

INDICAÇÃO! — Esta palavra-sinal indica possíveis danos materiais.

Freigabedatei

Indicações gerais de segurança

AVISO!

Risco de choque elétrico!

Instalação elétrica defeituosa ou tensão de alimentação excessiva pode causar choque elétrico.

- Ligue apenas o produto, se a alimentação de tensão coincidir com os dados apresentados na placa de características.
- Ligue o produto apenas a uma ficha de 12 V de fácil acesso, para que o produto possa ser desligado rapidamente da alimentação elétrica de bordo, em caso de falha.

- Não utilize o produto se este apresentar danos visíveis ou se a ficha e/ou o cabo estiverem danificados.
- Se o cabo do produto estiver danificado, este deve ser substituído pelo fabricante ou pelo seu serviço de apoio ao cliente ou por uma pessoa com qualificações similares, para evitar perigos.
- Não abra a carcaça! Os trabalhos de reparação são da exclusiva responsabilidade de especialistas. Para tal, dirija-se a uma oficina especializada. Reparações realizadas por conta própria, conexões incorretas ou operação incorreta anulam o direito a reclamações de responsabilidade e de garantia.
- Ao se efetuar reparações, devem ser utilizadas apenas peças que correspondam aos dados originais do aparelho. Neste produto encontram-se peças elétricas e mecânicas essenciais para a proteção contra perigos.
- Não utilize o produto com um temporizador externo ou com um sistema de controlo remoto em separado.
- Não mergulhe o produto nem o cabo em água ou em outros líquidos.
- Nunca use o cabo como alça de transporte.
- Mantenha o produto e o cabo afastado de chamas e de superfícies quentes.
- Disponha o cabo de forma a não ser possível tropeçar nele.
- Não dobre o cabo nem o coloque sobre orlas afiadas.
- O produto só deve ser usado em espaços protegidos da chuva. Nunca utilizar o produto em locais húmidos ou à chuva.
- Nunca guarde o produto de tal modo que este possa cair numa banheira ou num lavatório.
- Nunca toque num aparelho elétrico, se ele tiver caído na água. Em tal caso, retire imediatamente a ficha de 12 V da rede de bordo.

Freigabedatei

– Assegure-se de que as crianças não enfiam objetos no produto.
– Quando não pretender utilizar o produto, este deverá ser limpo ou, em caso de anomalia, deverá ser sempre desligado, retirando a ficha de 12 V da tomada da tensão de alimentação de bordo.

AVISO!

Perigo para crianças e pessoas com reduzidas capacidades físicas, sensoriais ou mentais (por ex., pessoas com incapacidade parcial, idosos com limitação de suas habilidades físicas e mentais) ou falta de experiência e de conhecimento (por ex., as crianças mais velhas).

– Este produto pode ser usado por crianças de 8 anos ou mais e por pessoas com capacidades físicas, sensoriais ou intelectuais reduzidas ou falta de experiência e/ou conhecimento, desde que estejam a ser supervisionadas ou desde que tenham sido instruídas relativamente à utilização segura do produto e tenham compreendido os perigos daí resultantes. As crianças não podem brincar com o produto. A limpeza e a manutenção pelo utilizador não devem ser realizadas por crianças, a menos que tenham 8 anos ou mais e sejam supervisionadas.
– Mantenha as crianças com menos de 8 anos afastadas do produto.
– Não deixe o produto sem vigilância, durante a operação.
– Não deixe que crianças brinquem com a película da embalagem. Elas podem ficar presas, engolir peças pequenas e sufocar durante a brincadeira.

Freigabestatt

CUIDADO!

Perigo de queimadura!

Durante a utilização, é libertado vapor quente do produto. Partes do produto e a água aquecem e podem causar queimaduras.

- As aberturas para saída de vapor libertam vapor quente! Garanta uma distância de segurança suficiente em relação a todos os objetos que podem ser facilmente inflamáveis.
- Durante a operação, não toque nas partes quentes do produto com os dedos desprotegidos. Mantenha uma distância suficiente. Também alerte outros utilizadores quanto aos perigos.
- Não abra a tampa do depósito de água durante o processo de preparação.
- Após a preparação, o café fica muito quente. Tenha cuidado ao servir, verter, transferir ou beber.
- Lembre-se de que, depois de desligar o produto, existe ainda a possibilidade de ser libertado vapor quente.
- O porta-cápsulas e a cápsula podem ficar muito quentes, mesmo após o processo de preparação.

INDICAÇÃO!

Perigo de danos!

O manuseamento incorreto do produto pode causar danos no mesmo ou no ambiente.

- Coloque o produto numa superfície plana; este pode tombar. Durante a preparação do café, mantenha o produto na mão e, no final, coloque-o num suporte para copos/chávenas.
- O produto nunca deve ser colocado sobre ou perto de superfícies quentes (placas de fogão, etc.).

Freigabedatei

- Não coloque o cabo de 12 V em contacto com as peças quentes.
- O produto nunca deve ser exposto a altas temperaturas (aquecimento, etc.) ou a intempéries (chuva, etc.).
- Nunca encha o produto com líquido exceto no depósito de água.
- Encha o depósito de água apenas com água fresca e fria da torneira. Nunca encha com água mineral, leite ou outros líquidos.
- Utilize o produto apenas se houver água no depósito de água.
- Não encha demasiado o depósito de água. Respeite as marcações para a quantidade de água máxima.
- Antes de cada utilização, remove a cápsula de café do porta-cápsulas.
- Para limpar o produto, nunca o mergulhe em água nem use qualquer aparelho de limpeza a vapor. Caso contrário, o produto pode ser danificado.
- O produto nunca deve ser colocado na máquina de lavar loiça. Isto poderia destruí-lo.
- Pare de utilizar o produto, se os componentes de plástico apresentarem brechas ou fissuras ou se estiverem deformados. Peças danificadas só devem ser substituídas por respetivas peças de reposição originais.
- Evite a acumulação de calor e não coloque o produto diretamente numa parede ou painel de veículo, etc. A fuga de vapor ou água pode danificar os painéis dos veículos.

Freïgabedatei

Primeira colocação em funcionamento

Verificar o produto e o volume de fornecimento

INDICAÇÃO!

Perigo de danos!

Se abrir a embalagem descuidadamente com um objeto afiado ou cortante, o produto pode ser danificado.

– Tenha muito cuidado ao abrir.

1. Retire o produto da embalagem.
2. Verifique se o volume de fornecimento está completo (ver **fig. A**). As cápsulas de café não estão incluídas no volume de fornecimento.
3. Verifique se o produto ou as peças individuais foram danificados. Se este for o caso, não utilize o produto. Entre em contacto com o fabricante, por meio do endereço de serviço de assistência ao cliente especificado no certificado de garantia.

Limpeza básica

Antes da primeira utilização e após um longo período de não utilização, o produto deve ser limpo para remover quaisquer resíduos de fabrico e sujidade.

1. Remova o material da embalagem e todas as películas de proteção.
2. Antes da primeira utilização, limpe todas as partes do produto, conforme descrito no capítulo "Limpeza e conservação".

Operação

Preparar café

AVISO!

Perigo de queimadura!

Durante a utilização, é libertado vapor quente do produto. Partes do produto ficam quentes e podem causar queimaduras.

– Nunca utilize o produto durante a condução.

Freigabedatei

– Coloque o produto numa superfície plana; este pode tombar. Durante a preparação do café, mantenha o produto na mão e, no final, coloque-o num suporte para copos/chávenas.

1. Retire o cabo 12 V 5 e ligue a ficha de 12 V 11 à tomada da tensão de alimentação de bordo 12-V no veículo (ver **fig. B**).
2. Desenrosque o porta-cápsulas 7 do corpo 10, coloque uma cápsula de café 6 no porta-cápsulas e volte a enroscar o porta-cápsulas no corpo da máquina (ver **fig. C**).
3. Desenrosque a tampa de cobertura 1 do depósito de água 2 e deite água sem gás no depósito de água (ver **fig. D**). A quantidade de enchimento máxima é de 80 ml.
4. Volte a enroscar a tampa de cobertura no depósito de água e aperte bem ao corpo da máquina.
5. Prima o botão ligar/desligar 3. Ao fazê-lo, ligue a ignição do carro (ver **fig. E**).
6. Depois de um tempo de aquecimento de aprox. 3–4 minutos, acende o botão do café 4 (ver **fig. F**).

O acendimento do botão do café pode ter dois significados diferentes:

- Se a bomba do produto estiver ligada, o acendimento do botão do café significa que o café está em preparação.
- Se a bomba do produto não estiver ligada, o acendimento do botão do café significa que não se encontra água suficiente no depósito de água. Neste caso, volte a encher água ou desligue a ficha de 12 V da tomada da tensão de alimentação de bordo de 12 V.

7. Certifique-se de que o copo 9 é retirado do corpo da máquina (ver **fig. G**). Segure o corpo da máquina por cima do copo e prima brevemente o botão do café 4.
8. Prima novamente o botão do café, 4 para interromper a saída de café (ver **fig. H**).
9. Depois de tirar o café, o botão de ejeção do café 4 fica intermitente para indicar que o produto continua ligado à corrente 12 V. Este processo pode ser interrompido, retirando a ficha de 12 V da tomada da tensão de alimentação de bordo 12 V. Só depois de fazer isto é que o produto estará totalmente desligado.

O produto permite servir café sem ter de aquecer água. Para isso, siga os passos acima descritos: mantenha o botão do café premido durante aprox. 3 segundos ao invés de o premir brevemente e largar.

Freigabedatei

Identificação de avarias

Problema	Causa possível	Solução
O produto não aquece.	A ficha de 12 V 11 não está ligada.	Ligue o produto apenas a uma tomada da tensão de alimentação de bordo de 12 V.
	Não existe água no depósito de água 2.	Coloque água no depósito de água.
O botão do café 4 pisca, mas não é dispensado café.	Não há água no depósito de água.	Reabasteça com água.

Limpeza e conservação

INDICAÇÃO!

Perigo de curto-circuito!

Se penetrarem água ou outros líquidos na carcaça, isso poderá causar um curto-circuito.

- Não mergulhe o produto nem o cabo em água ou em outros líquidos.
- Certifique-se de que nem água nem outros líquidos entram na carcaça do aparelho.

INDICAÇÃO!

Perigo de danos!

O manuseamento incorreto do produto pode causar danos no mesmo.

- Não devem ser usados produtos de limpeza abrasivos, escovas com cerdas de metal ou de nylon, assim como artigos de limpeza afiados ou metálicos, tais como facas, espátulas duras e afins. Estes podem danificar as superfícies.

Freigabedatei

– O produto nunca deve ser colocado na máquina de lavar loiça. Isto poderia destruí-lo.

1. Antes da limpeza, retire a ficha de 12 V 11 da tomada de tensão de bordo.
2. Deixe o produto arrefecer totalmente.
3. Limpe o produto com um pano ligeiramente humedecido. Deixe secar totalmente todas as peças.

Armazenamento

Todas as peças devem estar totalmente secas antes de serem guardadas.

– Guarde sempre o produto num local seco.
– Proteja o produto da luz solar direta.
– Guarde o produto num local fora do alcance das crianças, fechado de forma segura e a uma temperatura de armazenamento entre 5 °C e 20 °C (temperatura ambiente).

Dados técnicos

Número de referência:	7002586
Modelo:	CM1000N
Potência:	120 W
Tensão:	12 V ⎓
Quantidade de enchimento:	80 ml
Tipo de proteção:	IPX0
Pressão da bomba:	15 bar
Peso:	aprox. 0,55 kg
Dimensões do aparelho:	aprox. Ø 7,5 × A 25 cm
Classe de proteção:	II ⧈

Declaração de Conformidade

CE

A declaração de conformidade UE pode ser solicitada no endereço listado no Certificado de garantia fornecido.

Freigabedatei

Eliminação

Eliminar a embalagem

Eliminar, separadamente, os componentes da embalagem. Cartão e papelão devem ser entregues ao centro de recolha de papel usado, plásticos devem ser enviados ao centro de recolha de materiais recicláveis.

Eliminação do produto

(Aplicável na União Europeia e em outros estados europeus com sistemas de recolha seletiva de materiais recicláveis)

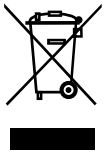

Os aparelhos velhos não devem ser deitados no lixo doméstico! Se o produto já não puder ser usado, cada consumidor é **legalmente obrigado a descartar aparelhos velhos, separadamente do lixo doméstico**, p. ex., num ponto de recolha da sua comunidade/bairro. Desta forma, fica garantido que os aparelhos velhos são devidamente reciclados e que são evitados efeitos negativos sobre o ambiente. Portanto, os equipamentos elétricos e eletrónicos são marcados com o símbolo aqui mostrado.

Freigabeexemplar

SERVIÇO DE ASSISTÊNCIA AO CLIENTE

00800 835 644 25

Ligue-nos gratuitamente

singeraustria-service-pt@teknihall.com

Freigabedatei

© Copyright
Reprodução ou duplicação
(mesmo que parcialmente)
somente com permissão da:

Helmut Hämmerle Maschinenhandel Gesmb.H.
& Co KG
Millennium Park 1
6890 Lustenau
Áustria

2022

Este documento impresso, incluindo todas as suas partes, é protegido por direitos de autor.

Qualquer uso além dos limites estreitos da lei de direitos autorais, sem o consentimento da Helmut Hämmerle Maschinenhandel Gesmb.H. & Co KG é proibido e será punido.

Tal aplica-se, em especial, a cópias, traduções, microfilmagem e à introdução e processamento em sistemas eletrónicos.

Distribuído por:

Helmut Hämmerle Maschinenhandel Gesmb.H.
& Co KG
Millennium Park 1
6890 Lustenau
Áustria

Dok./Rev.-Nr. 199855_20220127