AMBIANO

CAFETIÈRE PORTABLE 12 V (Compatible Nespresso®)

Freigedatet

3 ans
GARANTIE FABRICANT

SERVICE APRÈS-VENTE
00800 835 644 25
singeraustria-service-fr@teknihall.com
N° d'article : 5005306 AA 25/22 A

MODE D'EMPLOI

CM1000N
AA 25/22 A
N° : 5005306

Sommaire

Contenu de la livraison **5**
Généralités **6**
Lire et conserver le mode d'emploi 6
Utilisation conforme à l'usage prévu 6
Légende des symboles **6**
Sécurité **7**
Légende des avis 7
Consignes de sécurité générales 7
Première mise en service **12**
Vérifier le produit et le contenu de la livraison 12
Premier nettoyage 12
Utilisation **12**
Préparer du café 12
Dépannage **14**
Nettoyage et entretien **14**
Rangement **15**
Données techniques **15**
Déclaration de conformité **15**
Élimination **16**
Éliminer l'emballage 16
Éliminer le produit 16

Freigabedatei

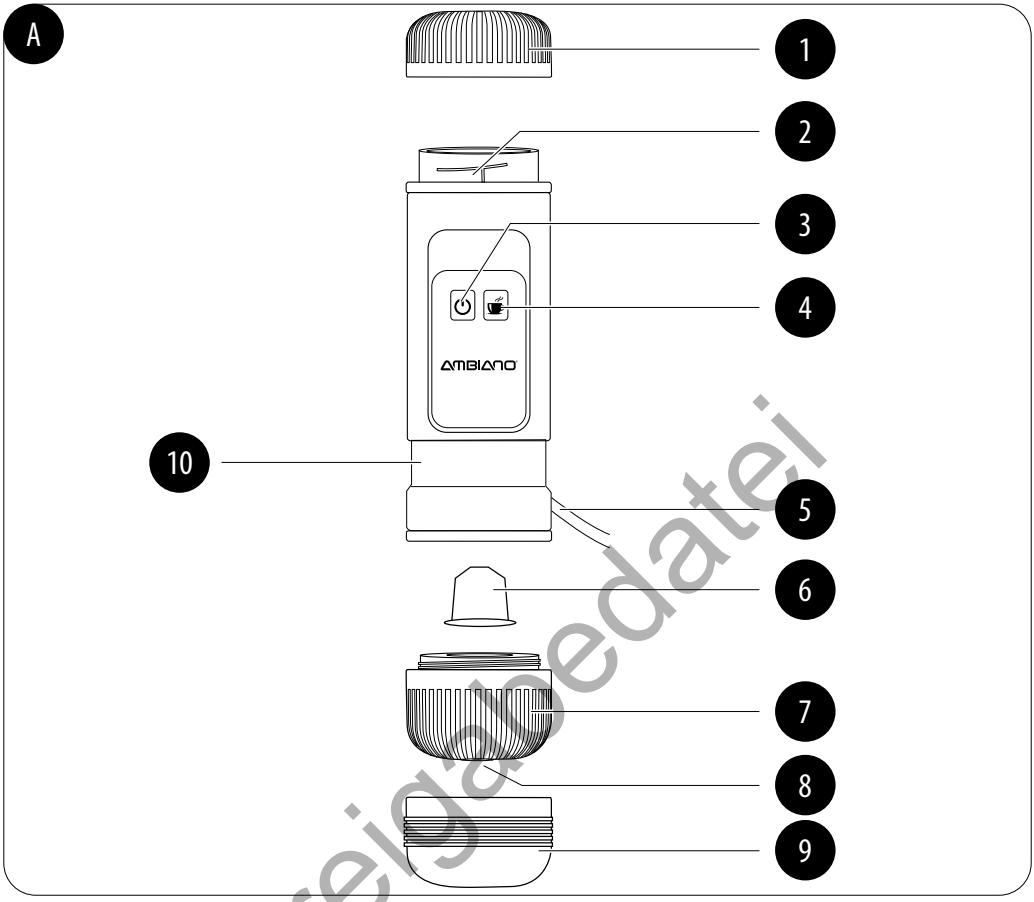

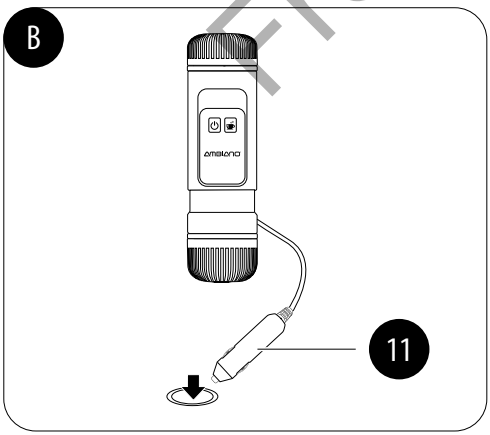

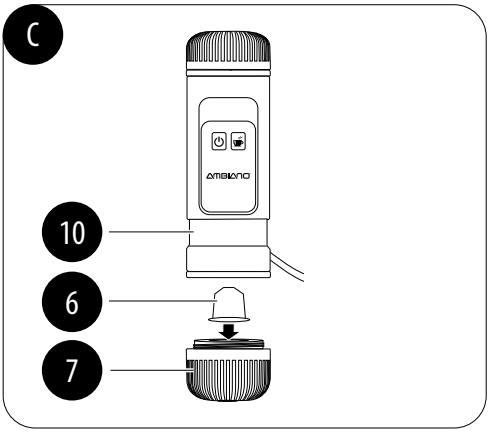

Freigabedatei

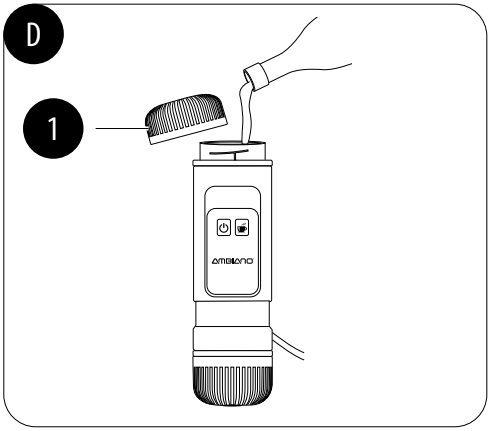

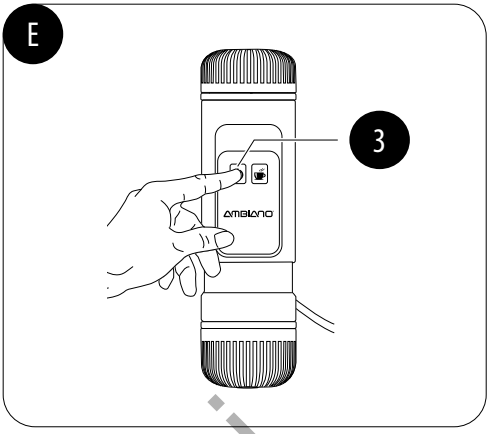

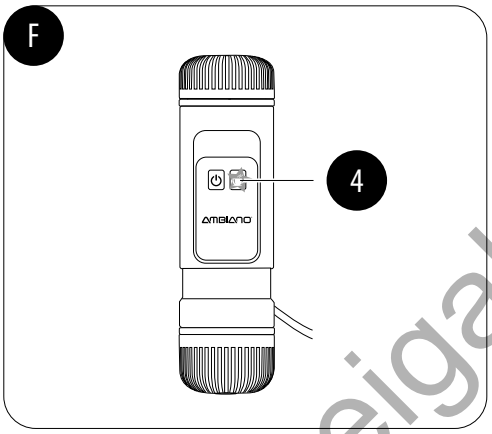

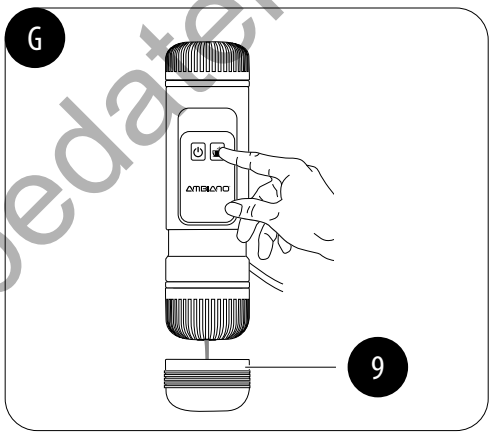

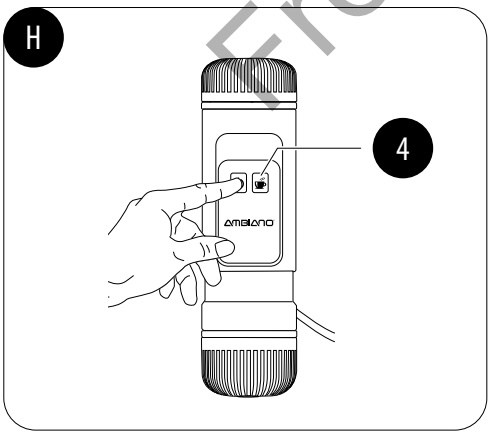

Freigabedatei

Contenu de la livraison

1. Couvercle pour le réservoir d'eau
2. Réservoir d'eau
3. Interrupteur marche/arrêt
4. Touche d'écoulement du café
5. Câble 12 V
6. Capsule de café (non comprise dans la livraison)
7. Support pour capsule
8. Buse de distribution pour café
9. Gobelet
10. Corps
11. Prise 12 V

Freigabedatei

Généralités

Lire et conserver le mode d'emploi

Ce mode d'emploi fait partie de cette CAFETIÈRE PORTABLE 12 V (Compatible Nespresso®) (appelée simplement « produit » par la suite). Il contient des informations importantes pour la mise en service et l'utilisation.

Lisez attentivement le mode d'emploi, en particulier les consignes de sécurité, avant d'utiliser le produit. Le non-respect de ce mode d'emploi peut provoquer des blessures graves ou endommager le produit.

Le mode d'emploi est basé sur les normes et réglementations en vigueur dans l'Union européenne. À l'étranger, veuillez respecter les directives et lois spécifiques au pays.

Conservez le mode d'emploi pour des utilisations futures. Si vous remettez le produit à des tiers, joignez-y impérativement ce mode d'emploi.

Utilisation conforme à l'usage prévu

Ce produit est conçu exclusivement pour préparer des boissons chaudes à base de café à l'aide de capsules « NESPRESSO ». Le produit est conçu pour être utilisé dans les voitures, dans les camions, sur les bateaux, sur les motos ou au camping.
Le produit ne doit pas être utilisé pendant que vous conduisez.
Il est destiné uniquement à l'usage privé et n'est pas adapté à une utilisation professionnelle.

Utilisez le produit uniquement comme décrit dans ce mode d'emploi. Toute autre utilisation est considérée comme non conforme à l'usage prévu et peut provoquer des dommages matériels, voire corporels. Le produit n'est pas un jouet pour enfants.

Le fabricant décline toute responsabilité pour les dommages causés par une utilisation inappropriée ou incorrecte.

Freigabedatei

Légende des symboles

Les symboles et mentions d'avertissement suivants sont utilisés dans ce mode d'emploi, sur le produit ou sur l'emballage.

Ce symbole vous fournit des informations complémentaires utiles pour le montage ou le fonctionnement.

Déclaration de conformité (voir chapitre « Déclaration de conformité ») : Les produits portant ce symbole sont conformes à toutes les dispositions communautaires applicables de l'Espace économique européen.

Les produits portant ce symbole répondent à la classe de protection II.

Courant continu

Sécurité

Légende des avis

Les symboles et mentions d'avertissement suivants sont utilisés dans ce mode d'emploi.

AVERTISSEMENT ! Ce symbole/mot signalétique désigne un risque à un degré moyen qui, si on ne l'évite pas, peut avoir comme conséquence la mort ou une blessure grave.

ATTENTION ! Ce symbole/mot de signalisation désigne un danger avec un degré faible de risque qui, s'il n'est pas évité, peut causer des blessures moyennes à faibles.

AVIS ! Ce mot de signalisation avertit de la possibilité de dommages matériels.

Consignes de sécurité générales

AVERTISSEMENT !

Risque d'électrocution !

L'installation incorrecte de cet appareil électronique ou une tension de secteur trop élevée peuvent engendrer une électrocution.

- Branchez le produit uniquement si la tension d'alimentation correspond aux indications de la plaque signalétique.
- Branchez le produit uniquement à une prise 12 V facilement accessible afin de pouvoir séparer rapidement le produit du réseau électrique en cas de panne.

Freigabedatei

- N’utilisez pas le produit s’il présente des dommages visibles ou si le câble ou la prise est défectueux/défectueuse.
- Si le câble du produit est endommagé, faites-le remplacer par le fabricant, son service après-vente ou une personne ayant une qualification similaire afin de prévenir tout risque.
- N’ouvrez pas le boîtier, mais demandez à un spécialiste d’effectuer la réparation. Pour cela, adressez-vous à un atelier spécialisé. Nous déclinons toute responsabilité et toute garantie en cas de réparations effectuées de votre propre chef, de branchement non conforme ou d’utilisation incorrecte.
- Seules des pièces détachées correspondant à l’appareil d’origine pourront être utilisées lors de réparations. Ce produit contient des pièces électriques et mécaniques indispensables comme protection contre les sources de danger.
- N’utilisez pas l’appareil avec un minuteur externe ou un système de commande à distance séparé.
- Ne plongez ni le produit ni le câble dans l’eau ou d’autres liquides.
- N’utilisez jamais le câble comme poignée de transport.
- Tenez le produit et le câble à l’écart de toute flamme nue et de toute surface chaude.
- Placez le câble de façon que l’on ne puisse pas trébucher dessus.
- Ne pliez pas le câble et ne le posez pas sur des bords coupants.
- Utilisez le produit uniquement dans des espaces à l’abri de la pluie. Ne l’utilisez jamais dans des espaces humides ou sous la pluie.
- Rangez le produit de manière qu’il ne puisse jamais tomber dans une baignoire ou dans un lavabo.
- Ne touchez jamais un appareil électrique lorsqu’il est tombé dans l’eau. Dans un tel cas de figure, retirez immédiatement la prise 12 V du réseau électrique.

Freigabedatei

– Veillez à ce que les enfants n'insèrent pas d'objets dans le produit.
– Éteignez toujours le produit et retirez la prise 12 V de l'allume-cigare lorsque vous n'utilisez pas le produit, si vous le nettoyez ou si une panne a lieu.

AVERTISSEMENT !

Risques pour les enfants et les personnes ayant des capacités physiques, sensorielles ou mentales réduites (par exemple, des personnes partiellement handicapées, les personnes âgées ayant des capacités physiques et mentales réduites), ou un manque d'expérience et de connaissances (par exemple, les enfants plus âgés).

– Ce produit peut être utilisé par des enfants à partir de 8 ans ainsi que par des personnes à capacités physiques, sensorielles ou mentales réduites ou manquant d'expérience et de connaissances lorsqu'ils sont sous surveillance ou qu'ils ont été formés pour utiliser en toute sécurité le produit et qu'ils ont compris les dangers qui y sont liés. Les enfants ne doivent pas jouer avec le produit. Le nettoyage et l'entretien utilisateur ne doivent pas être réalisés par des enfants, sauf s'ils ont 8 ans ou plus et qu'ils sont surveillés.
– Tenez les enfants de moins de 8 ans à l'écart du produit et de son câble électrique.
– Ne laissez pas le produit sans surveillance lorsqu'il est en marche.
– Ne laissez pas les enfants jouer avec le film d'emballage. En jouant, les enfants peuvent s'y emmêler ou avaler des petites pièces et s'étouffer.

Freigabedatei

ATTENTION !

Risque d'ébouillantage !

Pendant l'utilisation, de la vapeur brûlante s'échappe du produit. Les éléments du produit ainsi que le café deviennent brûlants et peuvent provoquer des brûlures.

- De la vapeur brûlante sort des ouvertures de sortie de vapeur ! Veillez à ce qu'il y ait une distance de sécurité suffisante par rapport à tous les objets facilement inflammables.
- Ne touchez pas les parties brûlantes du produit avec les doigts nus pendant le fonctionnement. Gardez une distance de sécurité avec le produit. Informez également les autres utilisateurs des dangers.
- N'ouvrez pas le couvercle du réservoir d'eau pendant que le café bout.
- Une fois prêt, le café est très chaud. Soyez prudent lorsque vous servez du café, lorsque vous le versez dans un autre récipient ou lorsque vous le buvez.
- N'oubliez pas que de la vapeur d'eau brûlante peut encore s'échapper, même une fois le produit éteint.
- Le support pour capsule et la capsule peuvent être encore chauds une fois la préparation terminée.

AVIS !

Risque d'endommagement !

Toute manipulation non conforme du produit peut entraîner des dommages au produit ou à l'environnement.

- Ne déposez pas le produit sur une surface car il pourrait se renverser. Lorsque vous préparez du café, gardez le produit en main, puis mettez-le dans un porte-gobelets.

Freigabedatei

- Ne placez jamais le produit sur ou à proximité de surfaces chaudes (plaques de cuisson, etc.).
- Ne mettez pas le câble 12 V en contact avec des parties chaudes.
- N'exposez jamais le produit à des températures élevées (chauffage, etc.) ni aux intempéries (pluie, etc.).
- Ne versez jamais de liquide dans le produit, sauf dans le réservoir d'eau.
- Ne versez que de l'eau du robinet fraîche dans le réservoir d'eau. N'y versez jamais d'eau minérale, de lait ni d'autres liquides.
- Utilisez le produit uniquement lorsqu'il y a de l'eau dans le réservoir d'eau.
- Ne remplissez pas trop le réservoir d'eau. Tenez compte du marquage signalant le niveau d'eau maximal.
- Après chaque utilisation, retirez la capsule de café usagée du support pour capsule.
- Ne plongez jamais le produit dans l'eau et n'utilisez pas de nettoyeur à vapeur pour le nettoyer. Sinon, cela pourrait endommager le produit.
- Ne mettez en aucun cas le produit au lave-vaisselle. Cela le détruirait.
- N'utilisez plus le produit si ses éléments en plastique sont fissurés, fendus ou déformés. Ne remplacez les éléments endommagés que par des pièces de rechange d'origine.
- Évitez l'accumulation de chaleur en n'entreposant pas le produit directement contre un mur ou un habillage de véhicule, entre autres. La vapeur ou l'eau qui s'échappe de la machine risque d'endommager l'habillage des véhicules.

Freigabe later

Première mise en service

Vérifier le produit et le contenu de la livraison

AVIS !

Risque d'endommagement !

Si vous ouvrez négligemment l'emballage avec un couteau aiguisé ou à l'aide d'autres objets pointus, vous risquez rapidement d'endommager le produit.

– Soyez très prudent lors de l'ouverture.

1. Retirez le produit de l'emballage.
2. Vérifiez si la livraison est complète (voir **fig. A**). Les capsules de café ne sont pas comprises dans la livraison.
3. Vérifiez que le produit et les éléments ne sont pas endommagés. Si c'est le cas, n'utilisez pas le produit. Contactez le fabricant à l'aide de l'adresse de service indiquée sur la carte de garantie.

Premier nettoyage

Avant d'utiliser le produit pour la première fois ainsi qu'après un arrêt prolongé, il faut le nettoyer pour éliminer tout résidu de fabrication et toute salissure éventuels.

1. Retirez le matériel d'emballage et tous les films protecteurs.
2. Avant d'utiliser le produit pour la première fois, nettoyez-en tous les éléments de la manière décrite au chapitre « Nettoyage et entretien ».

Utilisation

Préparer du café

AVERTISSEMENT !

Risque d'ébouillantage !

Pendant l'utilisation, de la vapeur brûlante s'échappe du produit. Les éléments du produit deviennent brûlants et peuvent provoquer des brûlures.

– N'utilisez jamais le produit lorsque vous conduisez.

Freigabedatei

– Ne déposez pas le produit sur une surface car il pourrait se renverser. Lorsque vous préparez du café, gardez le produit en main, puis mettez-le dans un porte-gobelets.

1. Prenez le câble 12 V 5 et branchez la prise 12 V 11 à l'allume-cigare 12 V de votre voiture (voir **fig. B**).
2. Dévissez le support pour capsule 7 du corps 10, insérez une capsule de café 6 dans le support pour capsule et revissez le support pour capsule au corps (voir **fig. C**).
3. Dévissez le couvercle 1 pour le réservoir d'eau 2 et versez de l'eau plate dans le réservoir d'eau (voir **fig. D**). La quantité de remplissage maximale est de 80 ml.
4. Revissez le couvercle pour le réservoir d'eau au corps.
5. Appuyez sur l'interrupteur marche/arrêt 3. Le contact doit alors être mis (voir **fig. E**).
6. Après un temps de chauffe d'env. 3 à 4 minutes, la touche d'écoulement du café 4 s'allume (voir **fig. F**).

Lorsque la touche d'écoulement du café s'allume, cela peut avoir plusieurs significations :

- Si la pompe du produit fonctionne alors que la touche d'écoulement du café est allumée, cela signifie que le café est en cours de préparation.
- Si la pompe du produit ne fonctionne pas alors que la touche d'écoulement du café est allumée, cela signifie qu'il n'y a pas assez d'eau dans le réservoir d'eau. Dans ce cas, rajoutez de l'eau ou débranchez la prise 12 V de l'allume-cigare 12 V.

7. Veillez à retirer le gobelet 9 du corps (voir **fig. G**). Maintenez le corps au-dessus du gobelet et appuyez brièvement sur la touche d'écoulement du café 4.
8. Appuyez à nouveau sur la touche d'écoulement du café 4 pour que celui-ci arrête de s'écouler. (voir **fig. H**).
9. La touche d'écoulement du café 4 continue de clignoter une fois le café écoulé, signalant ainsi que le produit est toujours branché au réseau électrique 12 V. Vous pouvez interrompre le clignotement de la touche d'écoulement du café en débranchant la prise 12 V de l'allume-cigare 12 V. Ce n'est qu'alors que le produit est complètement éteint.

Le produit offre la possibilité de distribuer du café sans chauffer l'eau. Pour ce faire, procédez comme décrit ci-dessus, mais maintenez la touche d'écoulement du café enfoncée pendant env. 3 secondes au lieu d'appuyer brièvement dessus.

Freigabedatei

Dépannage

Problème	Origines possibles	Solution
Le produit ne chauffe pas.	La prise 12 V 11 n'est pas branchée.	Branchez le produit à un allume-cigare 12 V.
	Le réservoir d'eau 2 ne contient pas d'eau.	Versez de l'eau dans le réservoir d'eau.
La touche d'écoulement du café 4 clignote mais le café ne s'écoule pas.	Le réservoir d'eau ne contient pas assez d'eau.	Rajoutez de l'eau.

Nettoyage et entretien

AVIS !

Risque de court-circuit !
L'eau ou tout autre liquide infiltré dans le boîtier peut provoquer un court-circuit.

- Ne plongez ni le produit ni le câble dans l'eau ou d'autres liquides.
- Veillez à ce qu'il n'y ait pas d'infiltration d'eau ou d'autres liquides dans le boîtier.

AVIS !

Risque d'endommagement !
Toute manipulation non conforme du produit peut entrainer sa détérioration.

- N'utilisez aucun produit de nettoyage agressif, aucune brosse métallique ou en nylon, ainsi qu'aucun ustensile de nettoyage tranchant ou métallique tel qu'un couteau, une spatule dure ou un objet similaire. Ceux-ci peuvent endommager les surfaces.
- Ne mettez en aucun cas le produit au lave-vaisselle. Cela le détruirait.

Freigabedatei

1. Avant le nettoyage, retirez la prise 12 V 11 de l'allume-cigare.
2. Laissez refroidir complètement le produit.
3. Essuyez le produit avec un chiffon légèrement humide. Laissez ensuite sécher complètement toutes les parties.

Rangement

Toutes les pièces doivent être totalement sèches avant de pouvoir être rangées.

- Rangez toujours le produit dans un endroit sec.
- Tenez le produit à l'abri des rayons directs du soleil.
- Rangez le produit dans un endroit inaccessible aux enfants, bien fermé et à une température de stockage comprise entre +5 °C et +20 °C (température ambiante).

Données techniques

N° d'article :	5005306
Modèle :	CM1000N
Puissance :	120 W
Tension :	12 V ⎓
Quantité de remplissage :	80 ml
Indice de protection :	IPX0
Pression de la pompe :	15 bar
Poids :	env. 0,55 kg
Dimensions de l'appareil :	env. Ø 7,5 × H 25 cm
Classe de protection :	II ⧈

Déclaration de conformité

CE

La déclaration de conformité CE peut être demandée à l'adresse indiquée sur la carte de garantie ci-jointe.

Freigabedatei

Élimination

Éliminer l'emballage

Éliminez l'emballage en respectant les règles du tri sélectif. Mettez le carton dans la collecte de vieux papier, les films dans la collecte de recyclage.

Éliminer le produit

(Applicable dans l'Union européenne et dans les autres États européens disposant de systèmes de collecte séparée selon les matières à recycler)

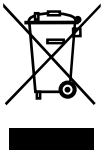

Les appareils usagés ne doivent pas être jetés avec les déchets ménagers !
Quand le produit n'est plus utilisable, le consommateur est alors **légalement tenu de remettre les appareils usagés, séparés des déchets ménagers**, p. ex. à un centre de collecte de sa commune/son quartier. Ceci garantit un recyclage dans les règles des appareils usagés et évite des répercussions négatives sur l'environnement. Pour cette raison, les appareils électriques sont pourvus du symbole imprimé ici.

Freigabedatei

SERVICE APRÈS-VENTE

00800 835 644 25

Support téléphonique gratuit

singeraustria-service-fr@teknihall.com

Freigabedatei

© Copyright
Réimpression ou duplication
(même sous forme d'extraits)
uniquement avec l'autorisation de :

Helmut Hämmerle Maschinenhandel Gesmb.H. & Co KG
Millennium Park 1
6890 Lustenau
l'Autriche

2022

Ce document imprimé, y compris toutes ses parties, est protégé par la législation sur les droits d'auteur.

Tout usage hors des limites étroites des droits d'auteur est interdit et punissable sans autorisation de l'entreprise Helmut Hämmerle Maschinenhandel Gesmb.H. & Co KG.

Ceci est particulièrement valable pour les duplications, traductions, mises sous microfilms, la sauvegarde et le traitement sur des systèmes électroniques.

Distribué par :

Helmut Hämmerle Maschinenhandel Gesmb.H. & Co KG
Millennium Park 1
6890 Lustenau
l'Autriche

Dok./Rev.-Nr. 199855_20220127